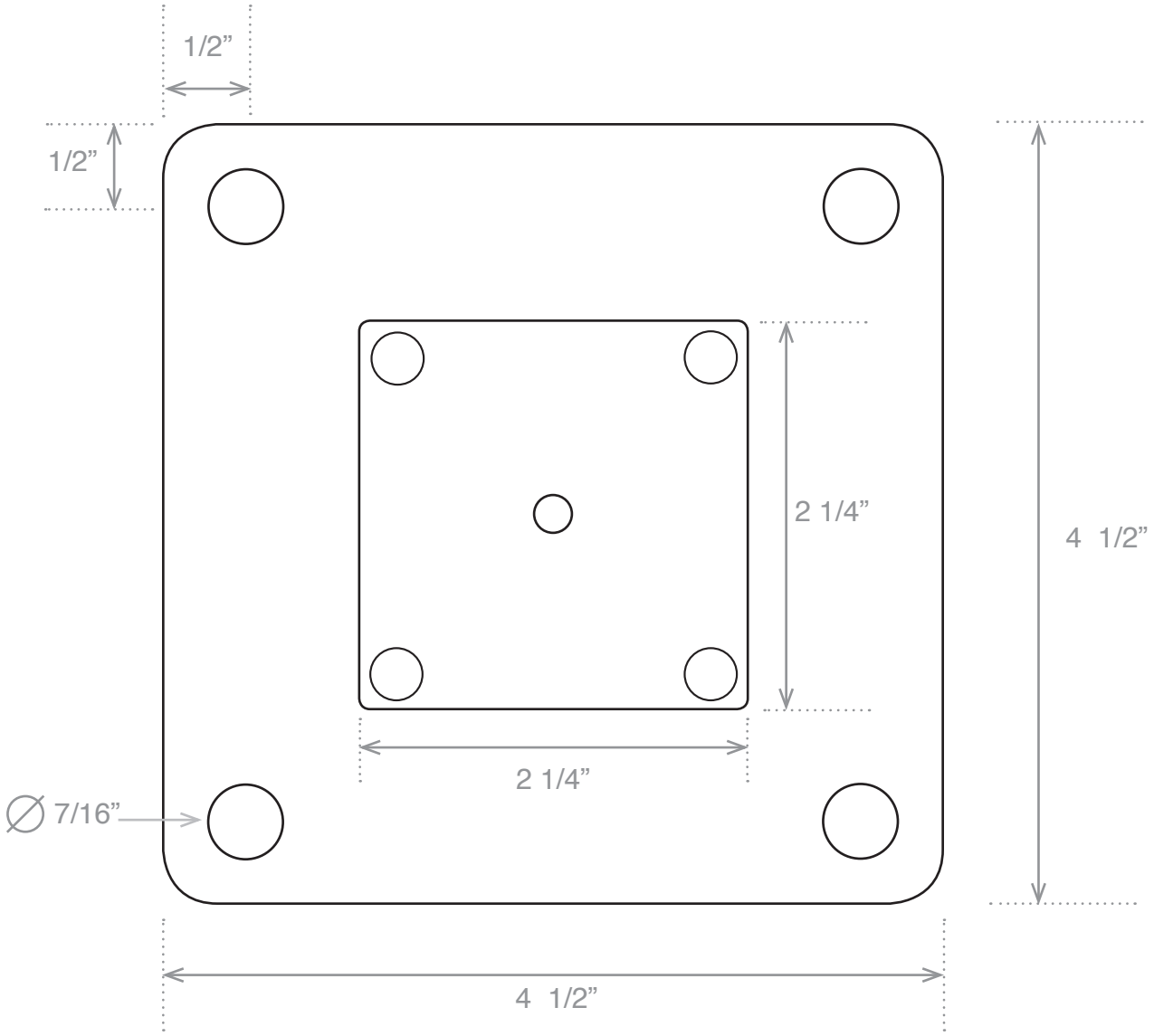
1/2”
1/2”
2 1/4”
4 1/2”
2 1/4”
∅ 7/16”
4 1/2”